回路図

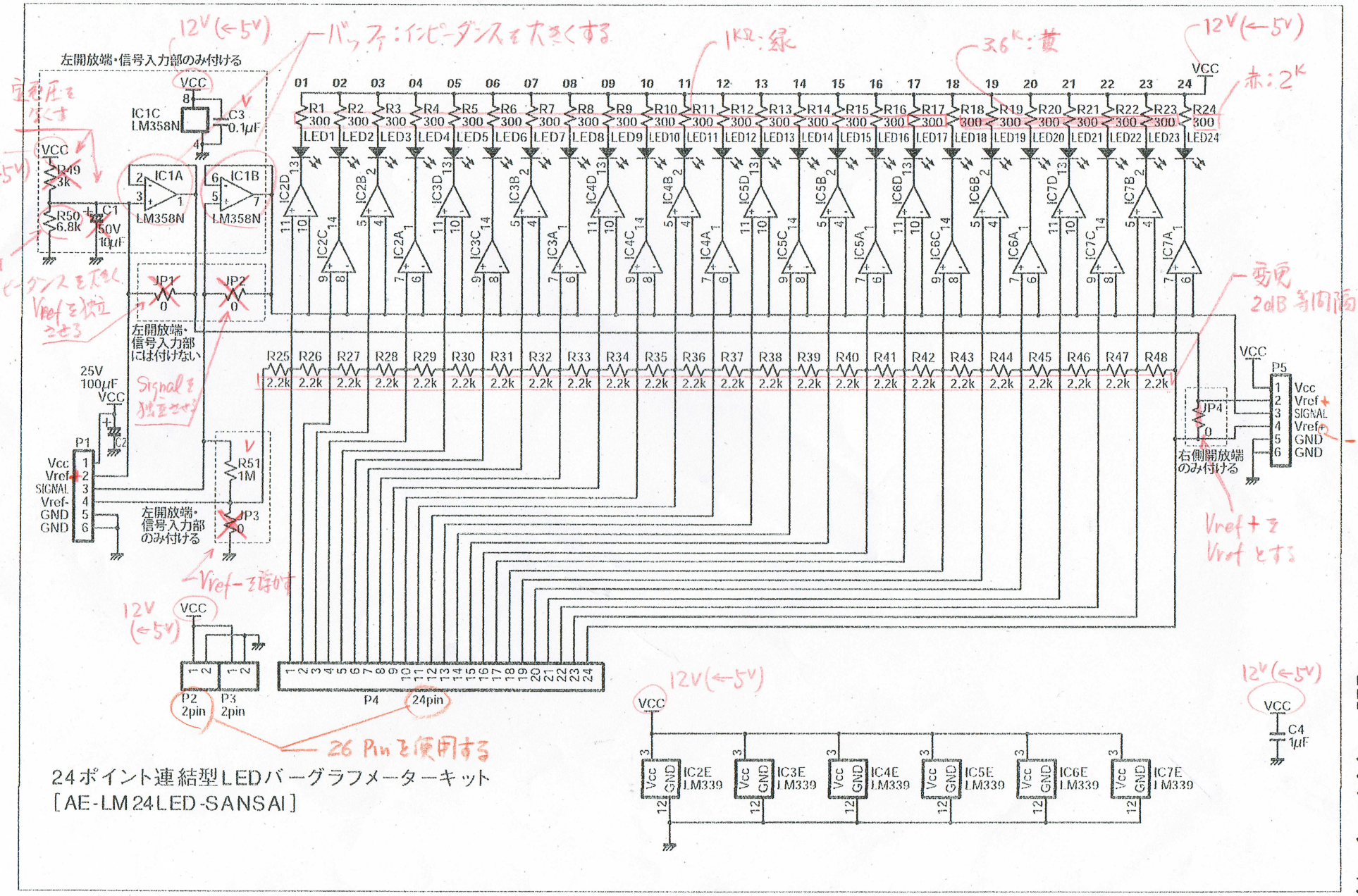

24ポイント連結型LEDバーグラフメーターキット
[AE-LM24LED-SANSAI]

24ポイント オーディオレベルメーターの抵抗値(参考用)

全分圧抵抗の合計値 15.79KΩ

表示値 [dB]		基板	LED No.	理想値 [Ω]	使用値 [Ω]	現実値 [dB]	偏差 [dB]	LED [色]
14	0	R48	24	3259.7	3.3K	0.00	0.00	赤
12	−2		23	2589.3	2.4K	−2.04	−0.04	黄
10	−4	R46	22	2056.7	2.2K	−3.89	0.11	×6
8	−6		21	1633.7	1.6K	−6.03	−0.03	
6	−8	R44	20	1297.7	1.3K	−7.99	0.01	
4	−10		19	1030.8	1K	−10.01	−0.01	
2	−12	R42	18	818.8	820	−11.95	0.05	
0 dB	−14	R41	17	650.4	680	−13.95	0.05	緑
-2	−16	R40	16	516.6	510	−16.04	−0.04	×17
-4	−18		15	410.4	390	−18.03	−0.03	
-6	−20	R38	14	326.0	330	−19.94	0.06	
-8	−22		13	258.9	270	−21.96	0.04	
-10	−24	A R36	12	205.7	200	−24.05	−0.05	
-12	−26		11	163.4	160	−26.02	−0.02	
-14	−28	R34	10	129.8	130	−27.98	0.02	
-16	−30		9	103.1	100	−29.99	0.01	
-18	−32	R32	8	81.9	82	−31.93	0.07	
-20	−34		7	65.0	68	−33.92	0.08	
-22	−36	R30	6	51.7	51	−36.01	−0.01	
-24	−38		5	41.0	39	−37.99	0.01	
-26	−40	R28	4	32.6	36	−39.89	0.11	
-28	−42	R27	3	25.9	24	−42.10	−0.10	
-30	−44	R26	2	100.0	68 0	−43.97	0.03	
-40	∞	R25	1	−	33 100	−	−	

2014.04.22(火)

【回路図】プリアンプ用 Ⓡ

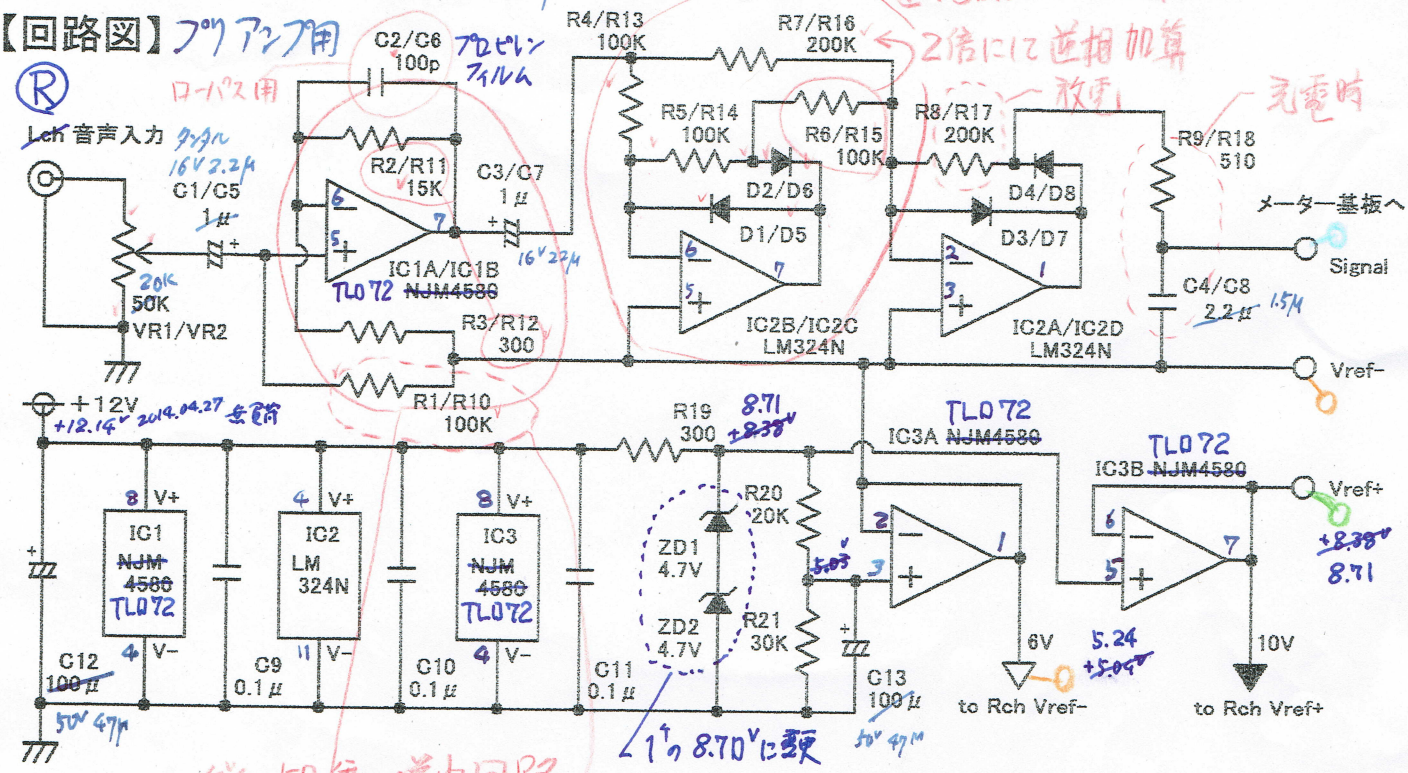

※Rch回路はLchと同一のため省略。

Vref-の電位をGNDより高くする回路
(今回 初めて見ました。)

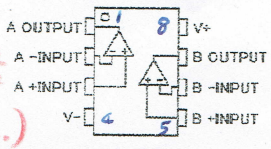

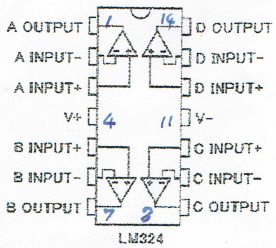

TL072も同一
└ 手持ちにあったために使用

【回路図】アンプ用 Ⓛ

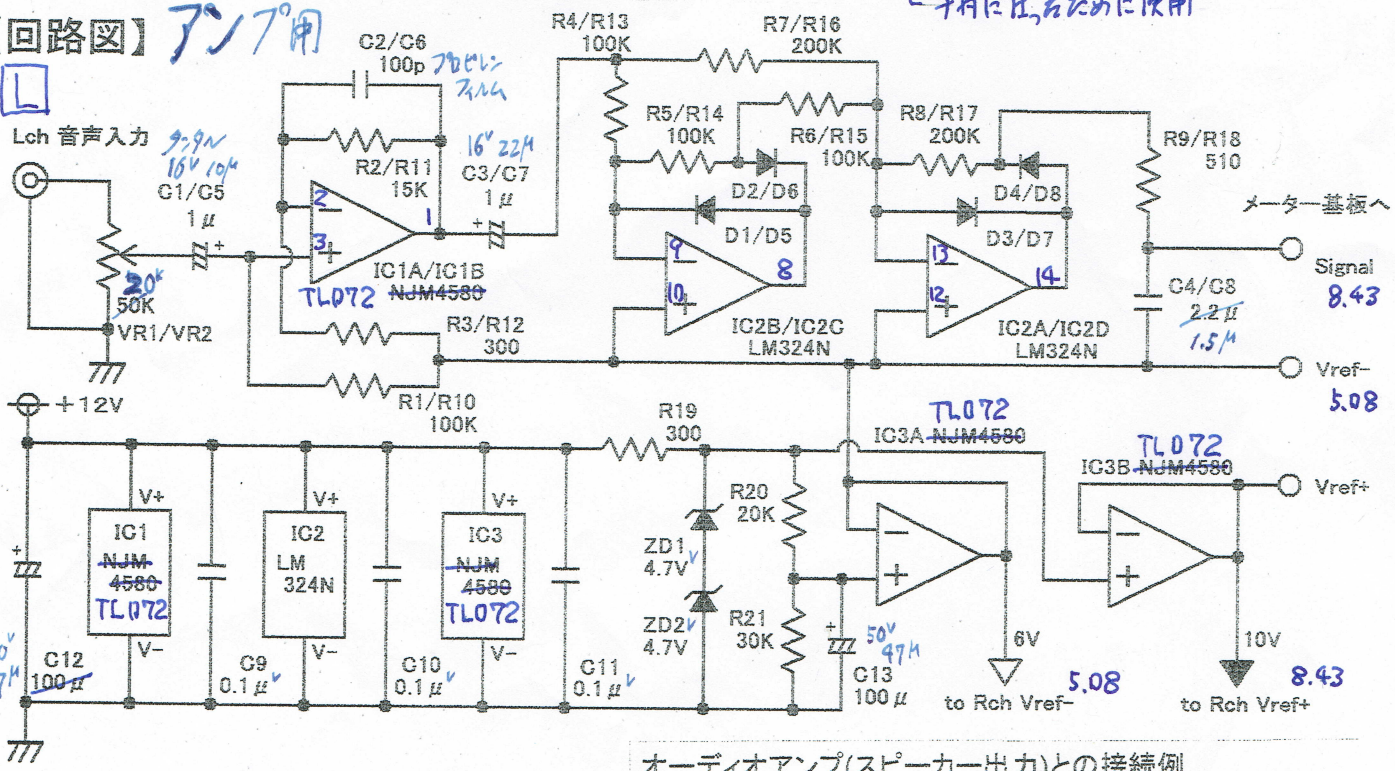

※Rch回路はLchと同一のため省略。

基板に取付けたものの使用していません

オーディオアンプ(スピーカー出力)との接続例

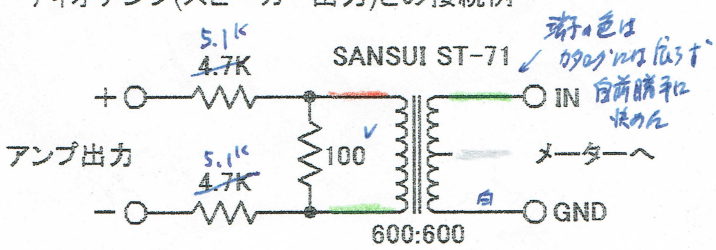

2014.04.22(火)

【部品配置図】 プリアンプ用

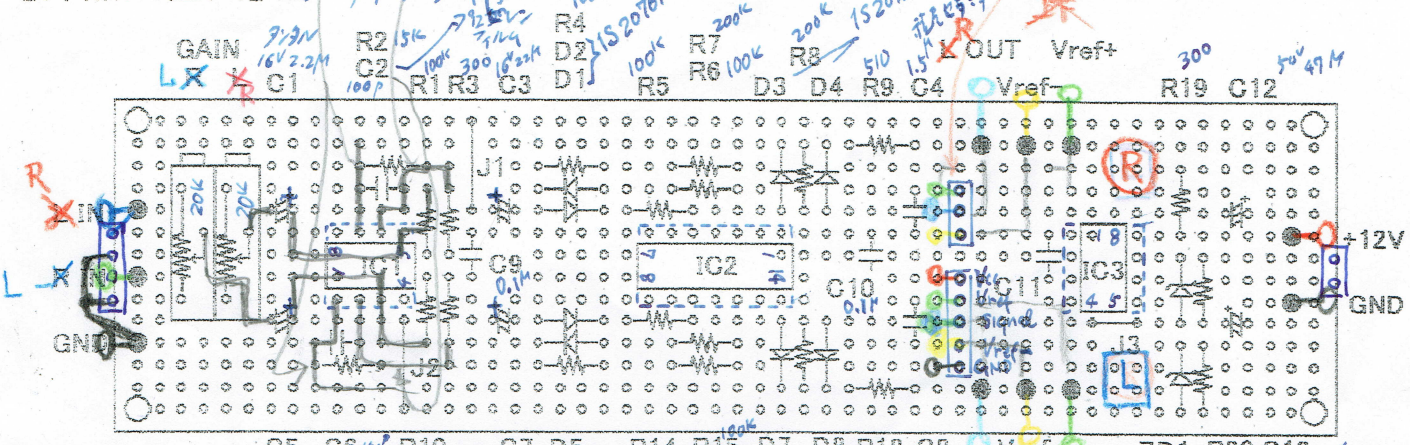

【基板パターン】

←この配置は上下対称にせず。

ディスタンスピースは 15mm → ~~10mm~~ 13mm → 10mm

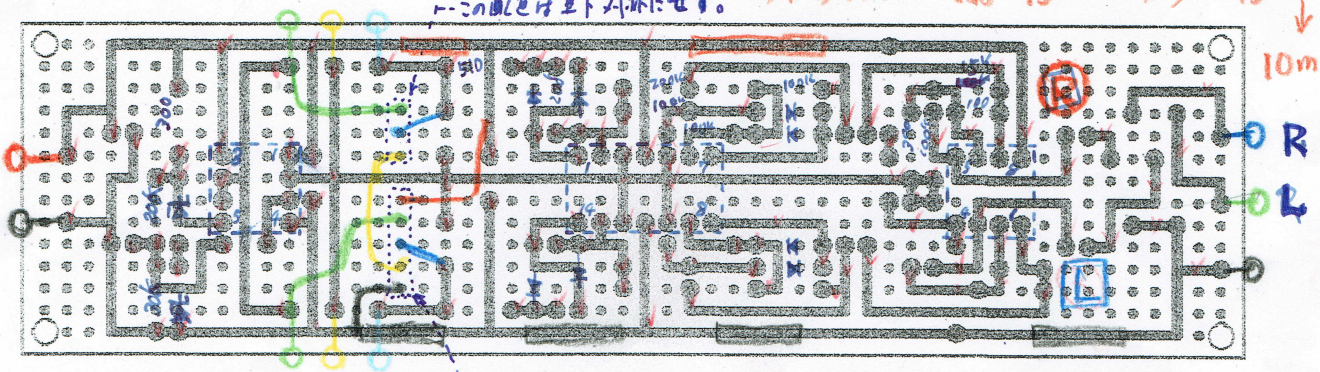

←この配置は
LED基板の入力部に合わせたものです。

【部品配置図】 パワーアンプ用

2014.04.29(火)

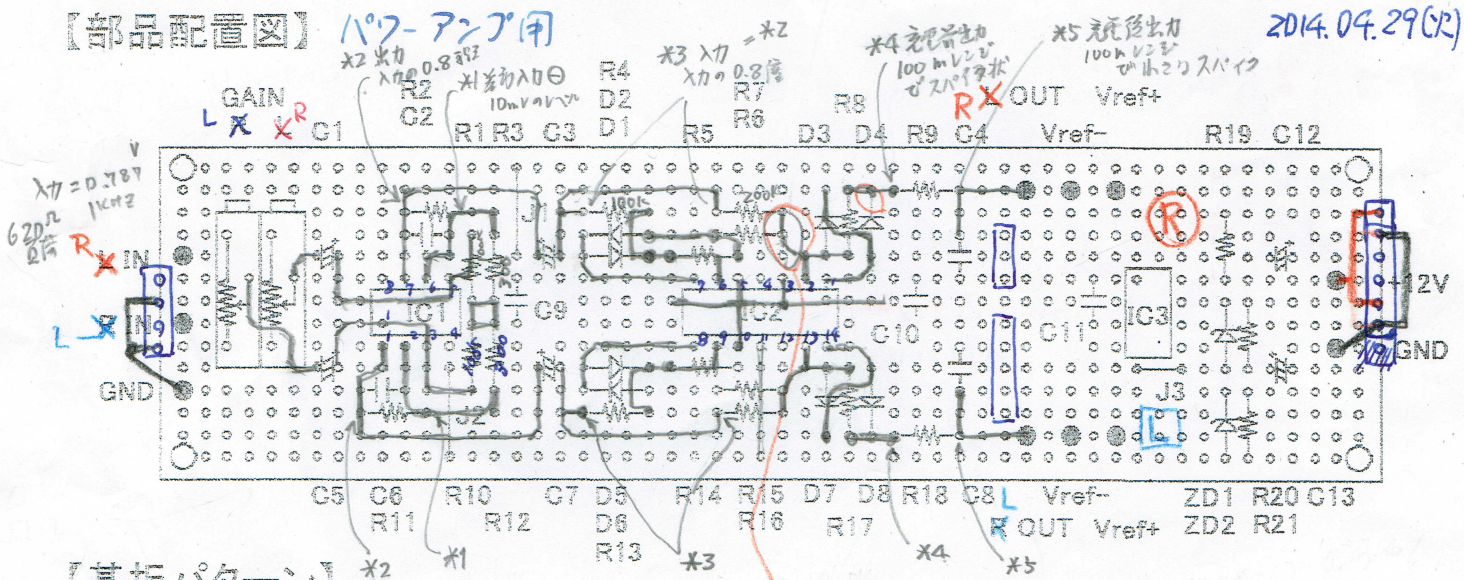

【基板パターン】

半田付け不良（原因不明：只導通が少なかった。）

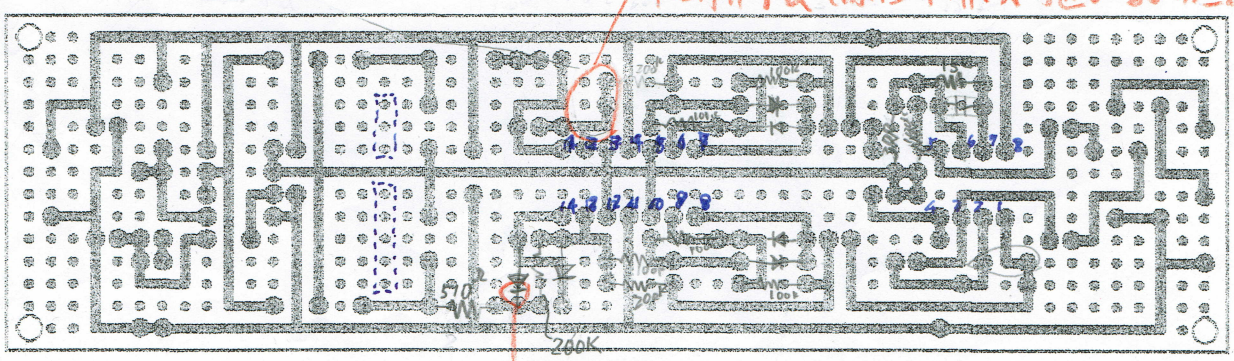

浮いていた